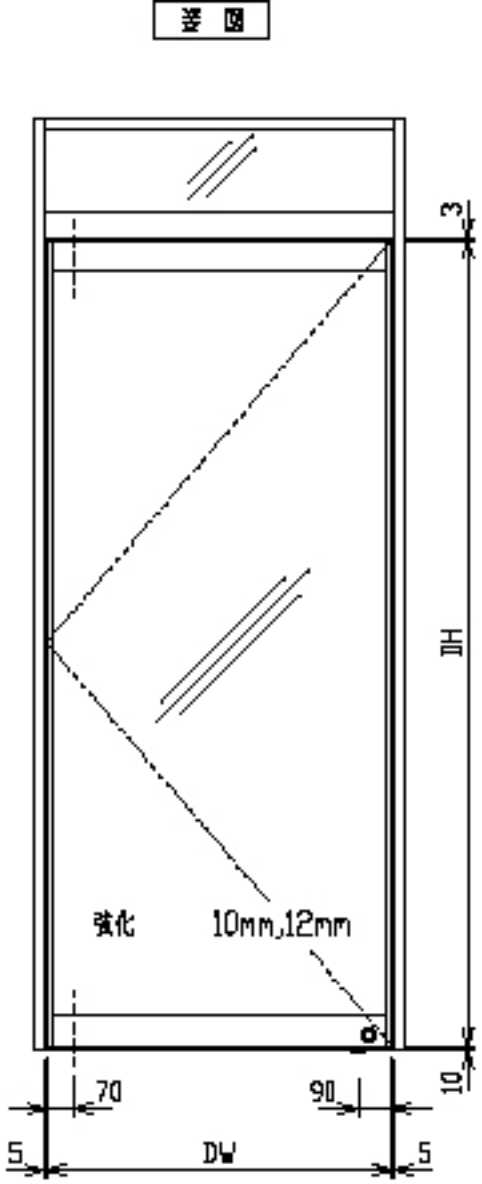

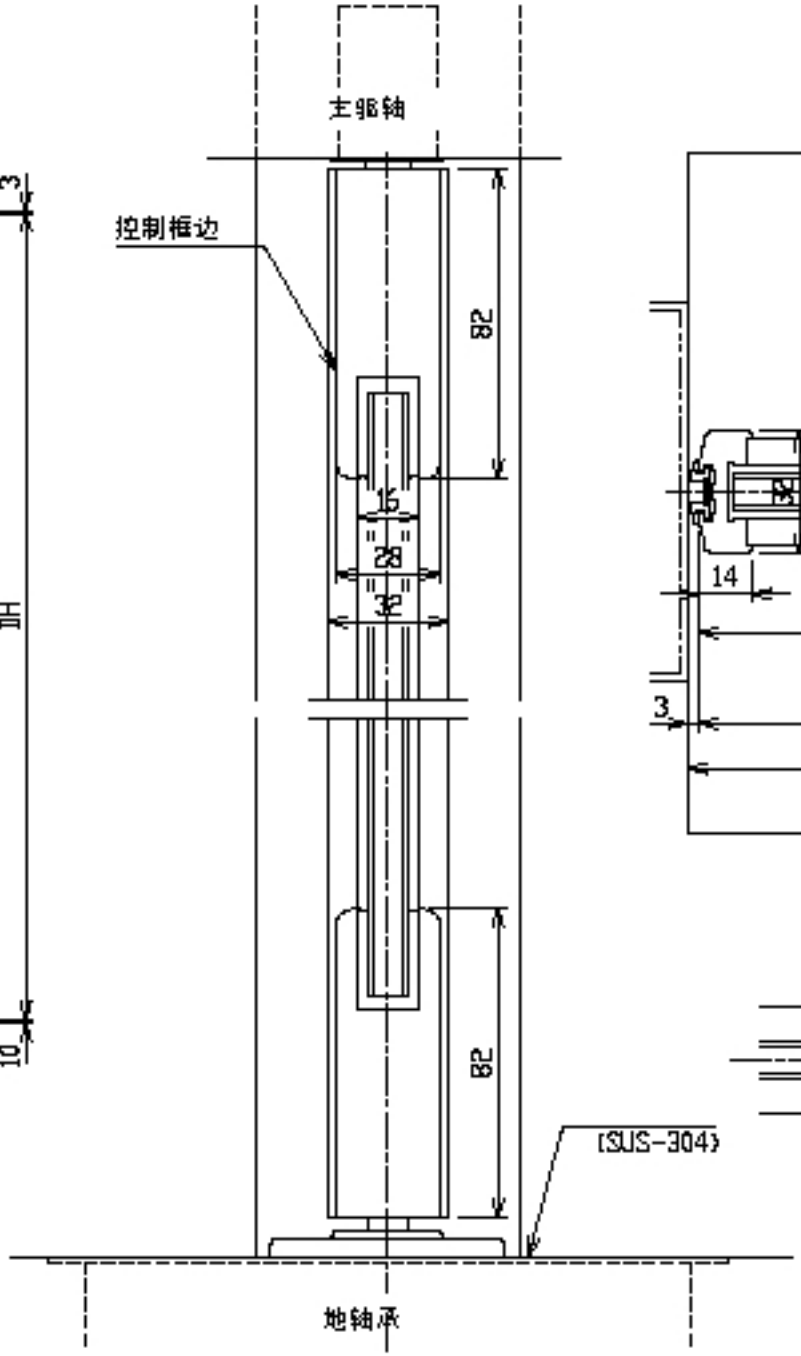

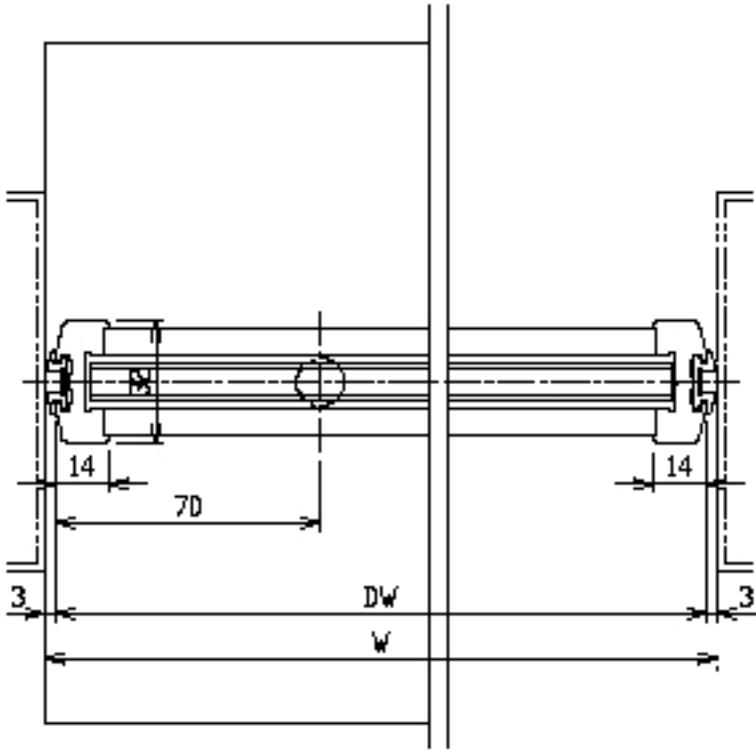

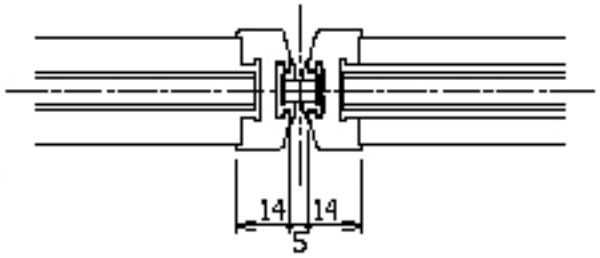

最大尺寸mm

玻璃厚mm	DW×DH
10	1000×2200
12	1200×2500

吊戸式	図番 20-7
片開き	縮尺
平面図	