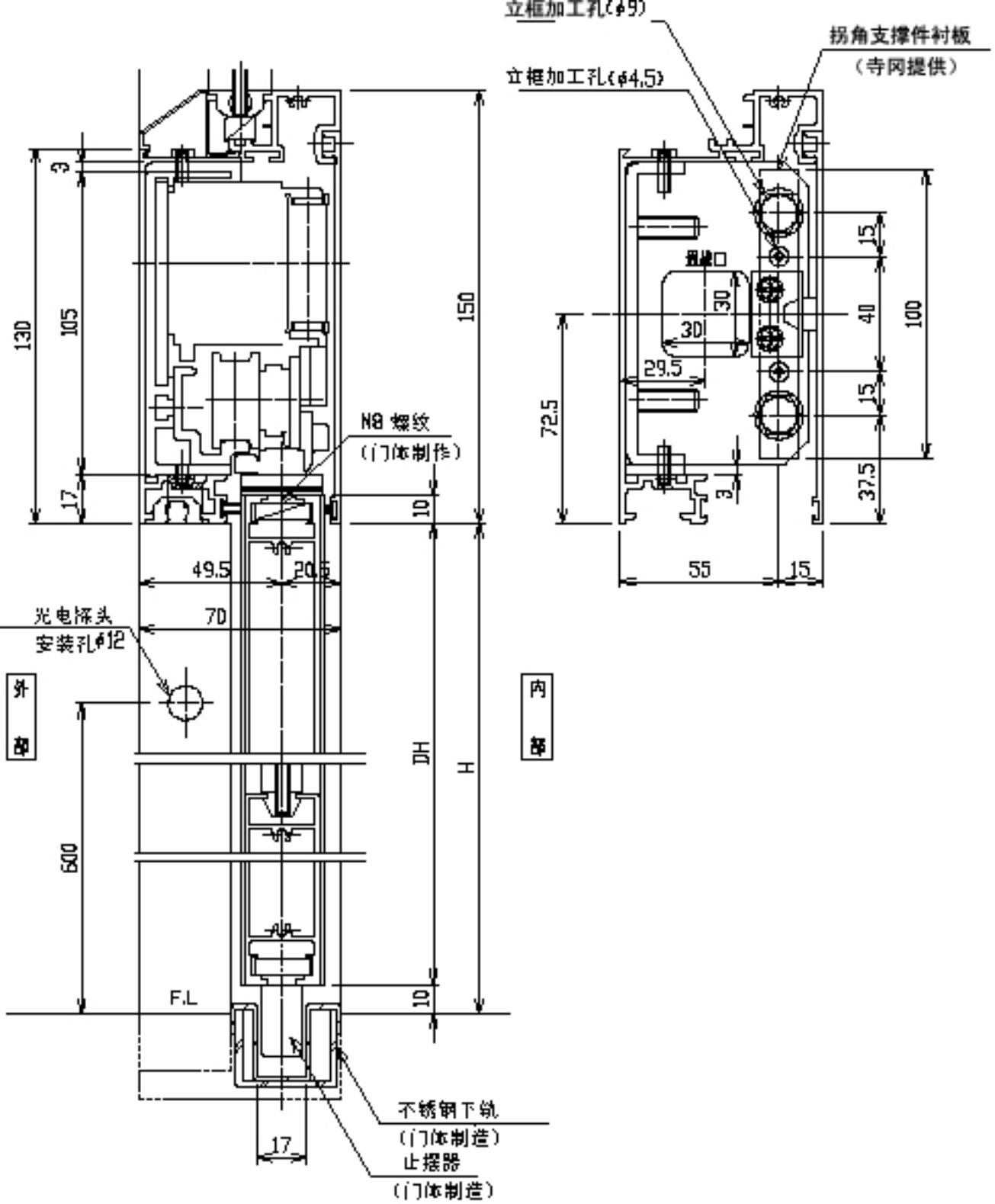

单扇门重量 50kg×1
双扇门重量 30kg×2

Ⓢ

70厚厚铝型材布置	SOT-T60KNB	单扇推拉或 双扇推拉	图号1－2　竖断面图