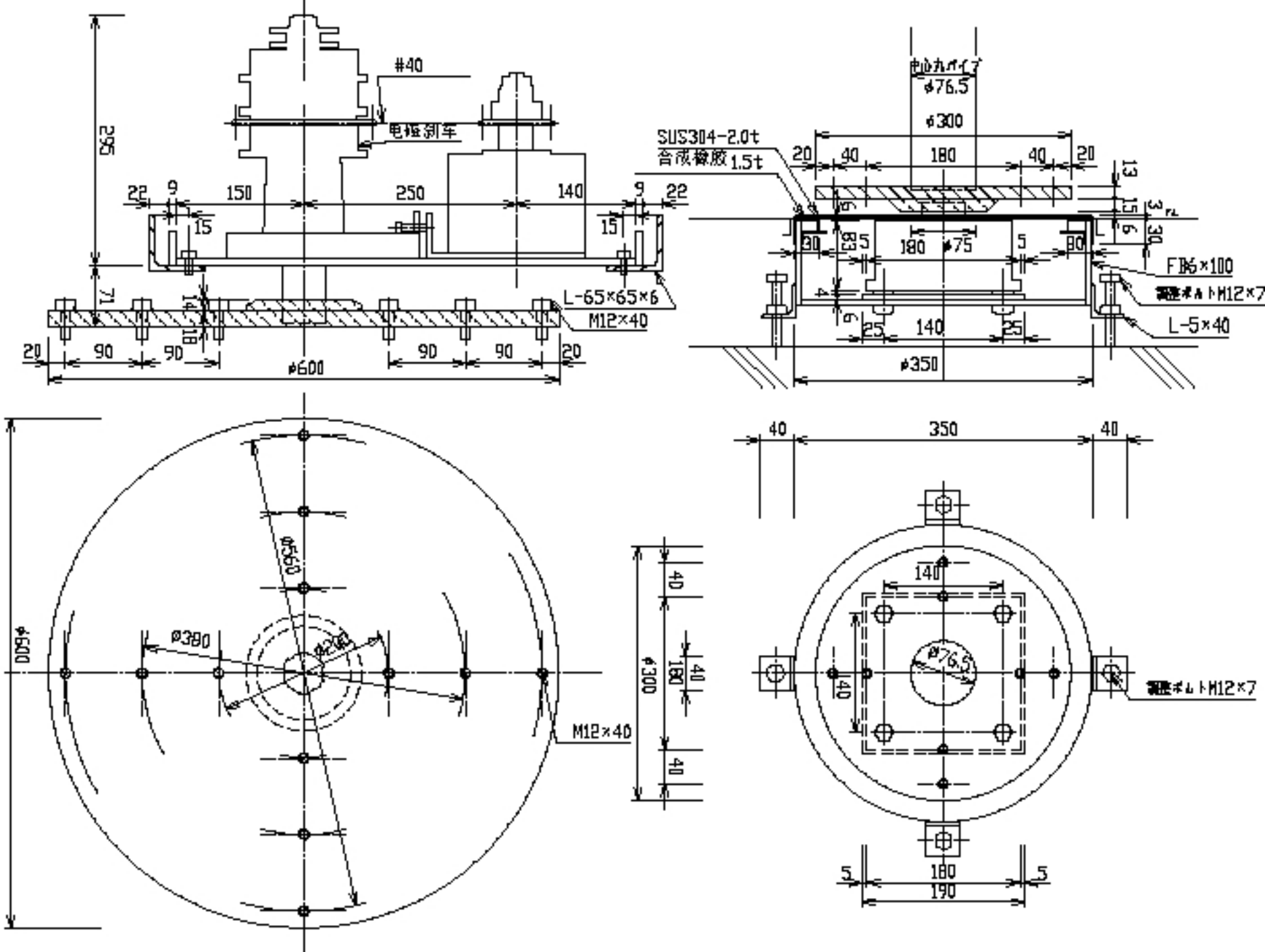

自動開閉門

RV-3000

180°開閉

図号19-5 全体組立図

⑤