HB-SD-2（单開）横断面图

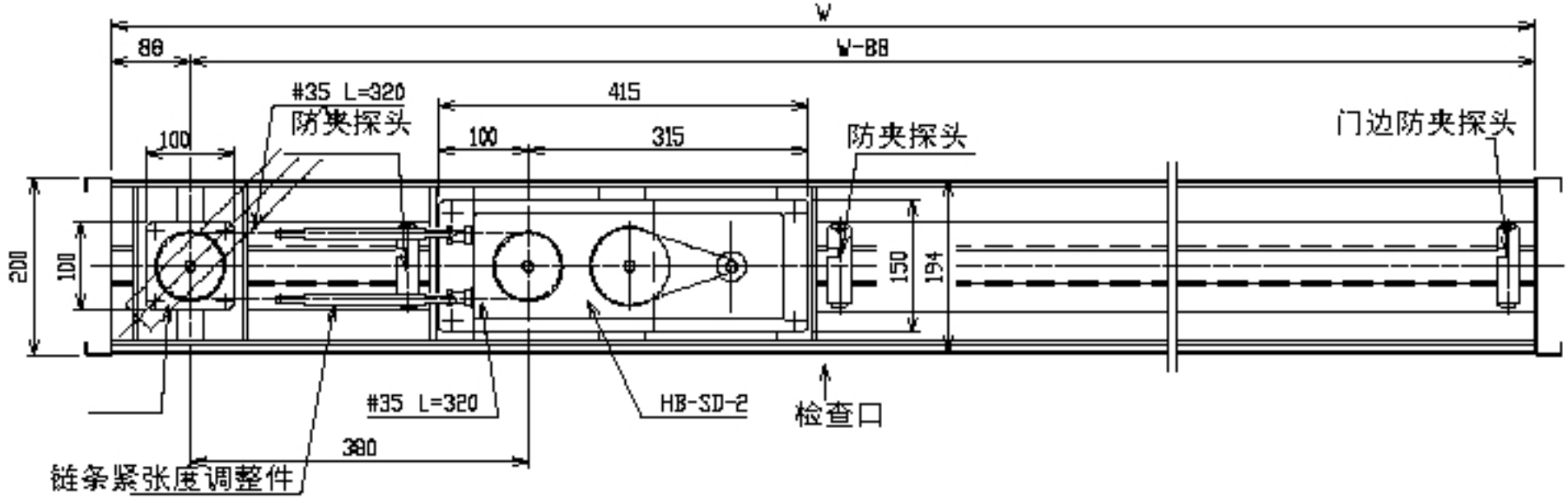

HB-SD-2（单開）FB配置图

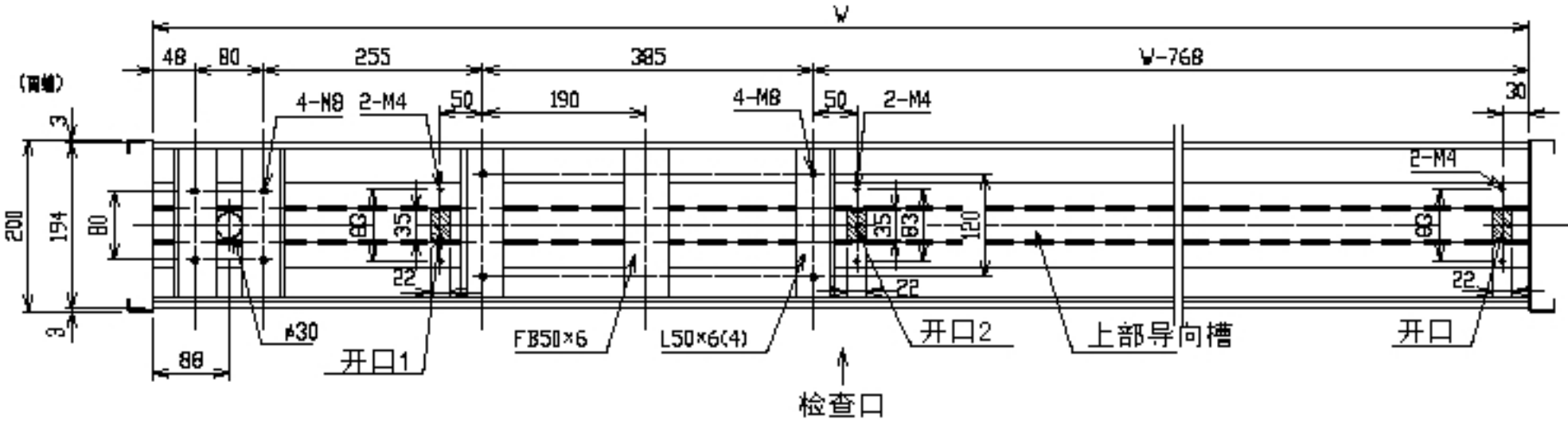

注：1当W=850-1200时，请使用防夹探头1的安装位置。当 W=1200-1500时，请使用防夹探头2的安装位置

2从吊元侧切0处将棍子插入，然后和导向轮子基础的轴固定。